makes a difference

WR 20
WR 50

Русский

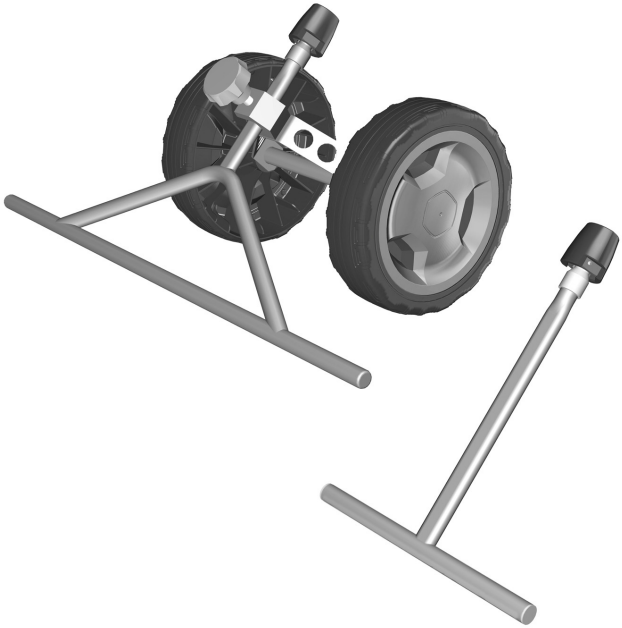

Register and win!
www.kaercher.com/register-and-win

59670710 06/16

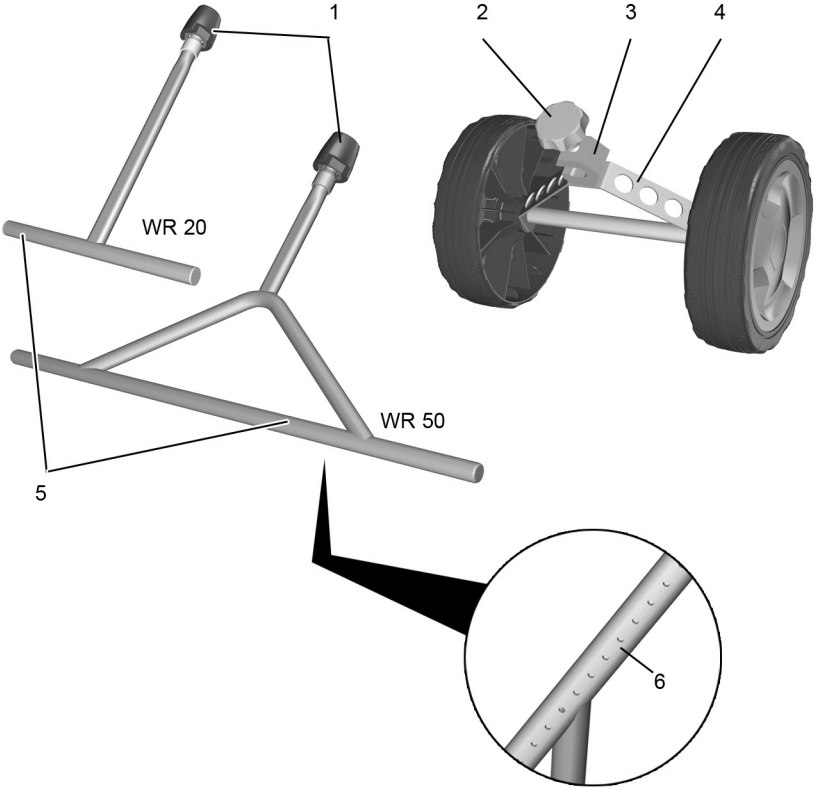
1
2
3
4
WR 20
WR 50
5
6

Перед первым применением вашего прибора прочитайте эту оригинальную инструкцию по эксплуатации, после этого действуйте соответственно и сохраните ее для дальнейшего пользования или для следующего владельца.

Оглавление

Оглавление	RU	1
Степень опасности	RU	1
Указания по технике безопасности	RU	1
Защита окружающей среды	RU	2
Использование по назначению	RU	2
Элементы прибора	RU	2
Ограничитель расхода	RU	2
Установка ограничителя расхода	RU	3
Ограничитель расхода в трейлерных аппаратах HDS	RU	3
Разбрызгивающая штанга	RU	3
Установка разбрызгивающей штанги	RU	3
Установка ходовой части (WR 50)	RU	4
Уничтожение сорняков	RU	4
Вывод из эксплуатации	RU	5
Уход	RU	5
Транспортировка	RU	5
Хранение	RU	5
Помощь в случае неполадок	RU	5
Принадлежности и запасные детали	RU	5
Технические данные	RU	5

Степень опасности

⚠ ***ОПАСНОСТЬ***

Указание относительно непосредственно грозящей опасности, которая приводит к тяжелым увечьям или к смерти.

⚠ ***ПРЕДУПРЕЖДЕНИЕ***

Указание относительно возможной потенциально опасной ситуации, которая может привести к тяжелым увечьям или к смерти.

⚠ ***ОСТОРОЖНО***

Указание на потенциально опасную ситуацию, которая может привести к получению легких травм.

ВНИМАНИЕ

Указание относительно возможной потенциально опасной ситуации, которая может повлечь материальный ущерб.

Указания по технике безопасности

⚠ ***ОПАСНОСТЬ***

Опасность травмирования! Запрещается производить какие-либо изменения устройства.

⚠ ***ОПАСНОСТЬ***

Струи горячей воды при ненадлежащем использовании представляют опасность. Запрещается направлять струю на людей, животных, включенное электрическое оборудование или на сам аппарат высокого давления.

⚠ ***ПРЕДУПРЕЖДЕНИЕ***

Опасность ожогов о горячие поверхности и опасность ошпаривания!

Во время работы с устройством использовать защитные перчатки и очки.

Соблюдайте все правила пользования, указанные в инструкции.

Защита окружающей среды

Упаковочные материалы пригодны для вторичной обработки. Поэтому не выбрасывайте упаковку вместе с домашними отходами, а сдайте ее в один из пунктов приема вторичного сырья.

Старые приборы содержат ценные перерабатываемые материалы, подлежащие передаче в пункты приемки вторичного сырья. Поэтому утилизируйте старые приборы через соответствующие системы приемки отходов.

Инструкции по применению компонентов (REACH)

Актуальные сведения о компонентах приведены на веб-узле по следующему адресу:

www.kaercher.com/REACH

Использование по назначению

Устройство предназначено для уничтожения сорняков в сочетании с аппаратом высокого давления с подогревом воды.

Горячая вода (макс. 100°C) через форсунки, расположенные на разбрызгивающей штанге, без давления наносится на растения.

Любое другое использование недопустимо.

Элементы прибора

Рисунок см. на обороте

1 Резьбовое соединение
2 Винт с головкой в виде звездочки
3 Крепление разбрызгивающей штанги
4 Ходовая часть (WR 50)
5 Разбрызгивающая штанга
6 Форсунки разбрызгивающей штанги

Ограничитель расхода

Для обеспечения постоянно высокой температуры воды (более 90°C) на выходе высокого давления используемого аппарата высокого давления необходимо установить ограничитель расхода.

Указание

Необходимый адаптер входит в комплект поставки. Необходимая форсунка приспособлена к соответствующему аппарату высокого давления и заказывается отдельно.

Аппарат высокого давления с подогревом воды	Номер заказа Форсунка
HDS 6/14 C	2.885-494.0
HDS 6/14-4 C	2.885-494.0
HDS 7/12-4 M	2.883-805.0
HDS 7/16 C	2.883-027.0
HDS 8/17 C	2.883-846.0
HDS 8/18-4 C	2.883-846.0
HDS 8/18-4 M	2.883-846.0
HDS 9/18-4 M	2.883-821.0
HDS 10/20-4 M	2.883-397.0
HDS 12/18-4 S	2.883-804.0
HDS 13/20-4 S	2.883-401.0
HDS 1000 De	2.883-846.0
HDS 1000 Be	2.883-846.0
HDS 13/20 DeTr.1	2.883-846.0
HDS 17/20 DeTr.1	2.883-846.0

Примечание: Форсунки для аппаратов высокого давления с подогревом воды, не указанных в данном списке, необходимо запрашивать у сервисного партнера.

Установка ограничителя расхода

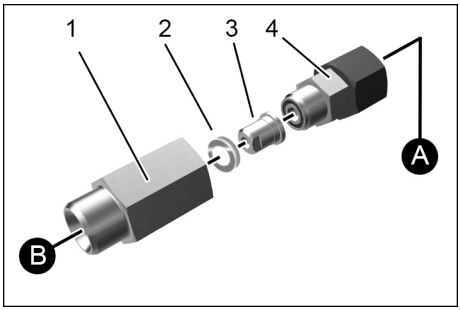

1 Держатель форсунки
2 Медная шайба
3 Форсунка
4 Адаптер
A Вход (подключение выхода устройства)
B Выход (подключение шланга высокого давления)

➔ Вставить форсунку и медную шайбу в держатель форсунки.
➔ Навинтить адаптер на держатель форсунки.
➔ Привинтить ограничитель расхода к выходу высокого давления используемого устройства.
➔ Привинтить шланг высокого давления к выходу ограничителя расхода.

Ограничитель расхода в трейлерных аппаратах HDS

При использовании трейлерного аппарата HDS ограничитель расхода необходимо устанавливать между струйной трубкой и ручным пистолетом-распылителем.
Соблюдать указания в инструкции по эксплуатации моечных аппаратов высокого давления!

1 Ручной пистолет-распылитель
2 Ограничитель расхода
3 Струйная трубка

➔ Установить ограничитель расхода между ручным пистолетом-распылителем и струйной трубкой.
➔ После установки проверить герметичность резьбовых соединений.

Разбрызгивающая штанга

Установка разбрызгивающей штанги

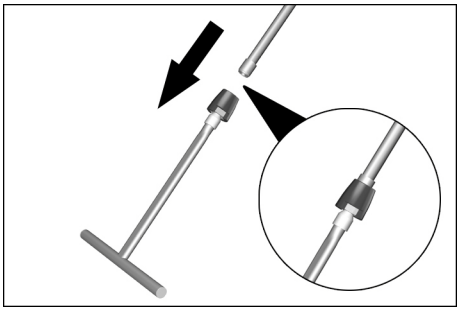

➔ Навинтить разбрызгивающую штангу на струйную трубку.
➔ Резьбовое соединение затянуть гаечным ключом.

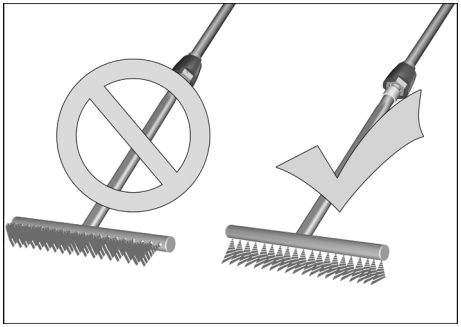

Указание

Отверстия разбрызгивающей штанги должны быть направлены не вперед, а вниз.

Установка ходовой части (WR 50)

Указание

При необходимости WR 50 можно оборудовать ходовой частью.

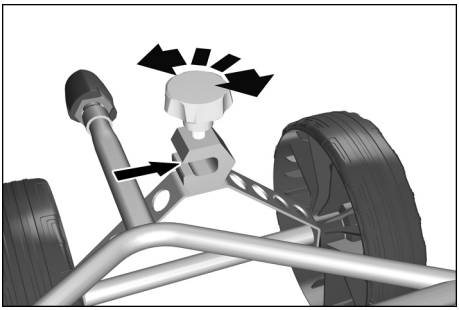

➔ Задвинуть разбрызгивающую штангу в крепление ходовой части.

Указание

На креплении отрегулировать расстояние между разбрызгивающей штангой и поверхностью (прибл. 50-100 мм над поверхностью).

➔ Ослабить винт грибковой рукоятки.

➔ Переместить разбрызгивающую штангу в креплении.

➔ Прикрутить грибковую рукоятку.

Уничтожение сорняков

⚠ ***ПРЕДУПРЕЖДЕНИЕ***

Опасность ожога! Разбрызгивающая штанга должна быть установлена таким образом, чтобы выходные отверстия были направлены вниз.

Струя воды не должна быть направлена на людей или животных.

Во время работы не прикасаться к WR 20/WR 50 и не подставлять руки под струю воды.

➔ Выключатель устройства установить на макс. 98 °C.

➔ Установить регулятор с сервоуправлением (при наличии) на максимальную настройку.

➔ Включить моечный аппарат высокого давления и потянуть рычаг высоконапорного пистолета.

➔ Подождать, пока на разбрызгивающей штанге не начнет выступать вода.

Указание

В зависимости от используемого аппарата высокого давления время нагрева составляет от 2 до 5 минут.

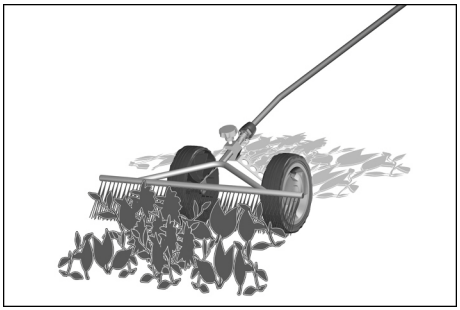

➔ Медленно вести разбрызгивающую штангу над сорняками.

➔ При необходимости повторить процесс несколько раз.

Указание

Максимальный эффект достигается при нанесении горячей воды почти без давления и парообразования.

Вывод из эксплуатации

⚠ ***ПРЕДУПРЕЖДЕНИЕ***

Опасность ожога! WR20/WR 50 перед демонтажем охладить.

➔ После проведения работ дать поработать разбрызгивающей штанге с холодной водой в течение 2 минут.

➔ При необходимости промыть разбрызгивающую штангу и ходовую часть (WR 50) чистой водой.

Уход

➔ Защищать прибор от мороза.

➔ Очистить ходовую часть (WR 50) от грязи, земли и остатков растений

➔ Регулярно проверять разбрызгивающую штангу на предмет засорений.

Транспортировка

При транспортировке следует обратить внимание на вес устройства.

Хранение

- При хранении следует обратить внимание на вес устройства.
- Прибор следует хранить в защищенном от мороза помещении.

Помощь в случае неполадок

На разбрызгивающей штанге появляется пар:

➔ уменьшить настройку температуры на аппарате высокого давления.

Вода выходит под слишком высоким давлением:

➔ установить ограничитель расхода;

➔ выбрать подходящую форсунку (см. таблицу).

Аппарат высокого давления отключается/горелка на аппарате высокого давления не запускается:

➔ проверить форсунки на разбрызгивающей штанге на предмет загрязнения;

➔ проверить форсунки на разбрызгивающей штанге на предмет образования известковых отложений.

Колеса ходовой части (WR 50) не вращаются:

➔ проверить колесную ось и подшипники ступиц колес на предмет загрязнений.

Принадлежности и запасные детали

Используйте оригинальные принадлежности и запчасти — только они гарантируют безопасную и бесперебойную работу устройства.

Информацию о принадлежностях и запчастях вы можете найти на сайте www.kaercher.com.

Технические данные

	WR 20	WR 50
Рабочая ширина	200 мм	500 мм
Температура на входе мин.	90 °C	
Температура подаваемой воды, макс.	100 °C	
Объем подачи л/мин	5,8-8,3	8,3-16,7
Вес (кг)	0,3	2,2

http://www.kaercher.com/dealersearch